SDM01 Combo Gen2 (SDM01G2)

Smart Energy Monitors with Split-core Current Transformers

Intelligente Energiemonitore mit geteilten Kernstromtransformatoren (DE) / Monitor di energia Intelligenti con Trasformatori di corrente a nucleo diviso (IT) / Monitores de energía inteligentes con transformadores de corriente de núcleo dividido (ES) / Moniteurs d'énergie intelligents avec transformateurs de courant à noyau fendu (FR) / Monitores de energia inteligentes com transformadores de corrente de núcleo dividido (PT)

Product Description

Produktbeschreibung (DE) / Descrizione del prodotto (IT) / Descripción del producto (ES) / Description du produit (FR) / Descrição do produto (PT)

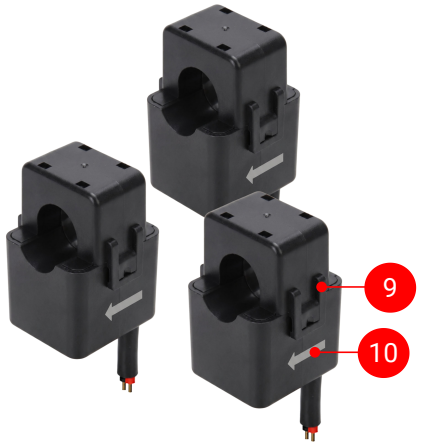

Split-core CTs
(Detection module)

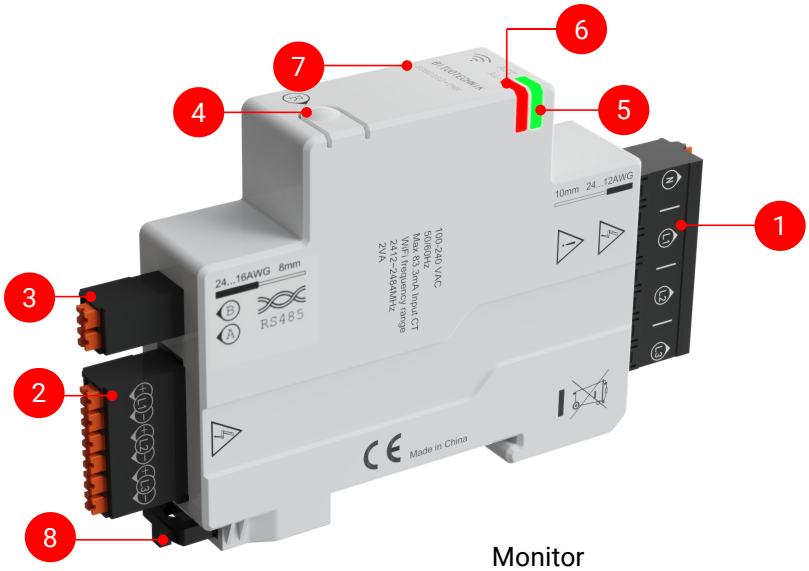

Monitor
(Monitoring module)

	English (EN)	Deutsch (DE)	Italiano (IT)
1	Connector for voltage take-offs connection	Steckanschluss für die Spannungsabnahme	Connettore per il collegamento dei prelievi di tensione
2	Connector for current transformer connection	Steckverbinder für den Anschluss von Stromwandlern	Connettore per il collegamento del trasformatore di corrente
3	Connector for RS485 communication(optional)	Steckverbinder für RS485-Kommunikation (optional)	Connettore per la comunicazione RS485 (opzionale)
4	Reset button	Reset-Taste	Pulsante di reset
5	Status LED (ACT)	Status-LED (AKT)	LED di stato (ACT)
6	Alarm LED (AL)	Alarm-LED (AL)	LED di allarme (AL)
7	Product model	Produktmodell	Modello del prodotto
8	Locking Clip for DIN rail mounting	Verriegelungsklammer für DIN-Schienenmontage	Clip di bloccaggio per montaggio su rotaia DIN
9	Split-core CT locking clasp	Verriegelungsklammer für geteilte Stromwandlerkerne	Fibbia di bloccaggio per CT a nucleo diviso
10	Forward energy flow direction	Richtung des Vorwärtsenergieflusses	Direzione del flusso di energia in avanti

	Español (ES)	Français (FR)	Português (PT)
1	Conector para conexión de tomas de voltaje	Connecteur pour la connexion des prises de tension	Conector para conexão de tomadas de voltagem
2	Conector para conexión de transformador de corriente	Connecteur pour la connexion de transformateur de courant	Conector para conexão de transformador de corrente
3	Conector para comunicación RS485 (opcional)	Connecteur pour la communication RS485 (optionnel)	Conector para comunicação RS485 (opcional)
4	Botón de reinicio	Bouton de réinitialisation	Botão de reset
5	LED de estado (ACT)	LED de statut (ACT)	LED de status (ACT)
6	LED de alarma (AL)	LED d'alarme (AL)	LED de alarme (AL)
7	Modelo del producto	Modèle du produit	Modelo do produto
8	Clip de bloqueo para montaje en riel DIN	Clip de verrouillage pour montage sur rail DIN	Clip de travamento para montagem em trilho DIN
9	Broche de bloqueo para CT de núcleo dividido	Fermoir de verrouillage pour transformateur de courant à noyau divisé	Fecho de bloqueio para TC de núcleo dividido
10	Dirección del flujo de energía directa	Sens du flux d'énergie direct	Direção do fluxo de energia direta

Please Note

Bitte Beachten (DE) / Note (IT) / Tenga En Cuenta (ES) / Remarque Importante (FR) / Nota (PT)

Please note before starting Installation ▪ SDM01G2 sensors must only be installed and maintained by qualified professionals. ▪ SDM01G2 sensors should not be installed if, while unpacking, any damage is observed. ▪ SDM01G2 sensors must be installed inside electrical panels or switchboards, behind a door or plate, so that they are inaccessible to unauthorized persons. ▪ The electrical panels must meet the requirements of the applicable standards (IEC 61439-1) and be installed in compliance with current installation and safety rules (IEC 61140). ▪ EU Declaration of Conformity: Hereby, the manufacturer declares that SDM01G2 complies with Directive 2014/53/EU (RED). The full EU DoC is available at the internet address provided by the manufacturer/importer. ▪ All relevant local, regional, and national regulations must be respected while installing and using SDM01G2 sensors. ▪ SDM01G2 sensors' manufacturer is not liable in case the instructions mentioned in this document and other referred documents are not respected.	Bitte beachten Sie vor Beginn der Installation ▪ SDM01G2-Sensoren dürfen nur von qualifiziertem Fachpersonal installiert und gewartet werden. ▪ SDM01G2-Sensoren sollten nicht installiert werden, wenn beim Auspacken Schäden festgestellt werden. ▪ SDM01G2-Sensoren müssen innerhalb von Schalttafeln oder Schaltschränken hinter einer Tür oder Platte installiert werden, so dass sie für Unbefugte unzugänglich sind. ▪ Die Schalttafeln müssen den Anforderungen der geltenden Normen (IEC 61439-1) entsprechen und unter Einhaltung der geltenden Installations- und Sicherheitsvorschriften (IEC 61140) installiert werden. ▪ EU-Konformitätserklärung: Hiermit erklärt der Hersteller, dass der SDM01G2 der Richtlinie 2014/53/EU (RED) entspricht. Die vollständige EU-Konformitätserklärung ist unter der vom Hersteller/Importeur angegebenen Internetadresse verfügbar. ▪ Alle relevanten lokalen, regionalen und nationalen Vorschriften müssen bei der Installation und Verwendung von SDM01G2-Sensoren beachtet werden. ▪ Der Hersteller der SDM01G2-Sensoren haftet nicht, wenn die in diesem Dokument und in anderen Dokumenten genannten Anweisungen nicht befolgt werden.	Si prega di notare prima di iniziare l'installazione ▪ I sensori SDM01G2 devono essere installati e manutenuti esclusivamente da professionisti qualificati. ▪ I sensori SDM01G2 non devono essere installati se appaiono danneggiati. ▪ I sensori SDM01G2 devono essere posizionati all'interno di quadri elettrici o comunque in modo che risultino inaccessibili a persone non autorizzate. ▪ I quadri elettrici devono soddisfare i requisiti delle normative (IEC 61439-1) e devono essere installati in conformità alle norme vigenti sull'installazione e sulla sicurezza (IEC 61140). ▪ Dichiarazione di conformità UE: Con la presente, il produttore dichiara che il modello SDM01G2 è conforme alla Direttiva 2014/53/UE (RED). Il testo completo della dichiarazione di conformità UE è disponibile all'indirizzo internet fornito dal produttore/importatore. ▪ Durante l'installazione e l'utilizzo dei sensori SDM01G2, è essenziale rispettare tutte le normative in vigore. ▪ Il produttore, dei sensori SDM01G2, declina ogni responsabilità nel caso in cui le istruzioni riportate in questo documento e negli altri documenti di riferimento non vengano rispettate.
Tenga en cuenta antes de comenzar la instalación ▪ Los sensores SDM01G2 solo deben ser instalados y mantenidos por profesionales calificados. ▪ No se deben instalar sensores SDM01G2 si se observa algún daño durante el desembalaje. ▪ Los sensores SDM01G2 deben instalarse dentro de paneles eléctricos o tableros de interruptores, detrás de una puerta o placa, para que sean inaccesibles para personas no autorizadas. ▪ Los paneles eléctricos deben cumplir con los requisitos de las normas aplicables (IEC 61439-1) y deben instalarse de acuerdo con las normas de instalación y seguridad actuales (IEC 61140). ▪ Declaración de conformidad de la UE: Por la presente, el fabricante declara que el SDM01G2 cumple con la Directiva 2014/53/UE (RED). El texto completo de la declaración de conformidad de la UE está disponible en la dirección de internet proporcionada por el fabricante/importador. ▪ Se deben respetar todas las regulaciones locales, regionales y nacionales relevantes al instalar y usar los sensores SDM01G2. ▪ El fabricante de los sensores SDM01G2 no se hace responsable en caso de que no se respeten las instrucciones mencionadas en este documento y otros documentos referidos.	Veuillez noter avant de commencer l'installation ▪ Les capteurs SDM01G2 doivent être installés et entretenus uniquement par des professionnels qualifiés. ▪ Les capteurs SDM01G2 ne doivent pas être installés si, lors du déballage, des dommages sont constatés. ▪ Les capteurs SDM01G2 doivent être installés à l' intérieur des panneaux ou tableaux électriques, derrière une porte ou une plaque, pour être inaccessibles aux personnes non autorisées. ▪ Les panneaux électriques doivent répondre aux exigences des normes applicables (IEC 61439-1) et être installés dans le respect des règles d' installation et de sécurité en vigueur (IEC 61140). ▪ Déclaration de conformité UE : Le fabricant déclare par la présente que le SDM01G2 est conforme à la directive 2014/53/UE (RED). Le texte complet de la déclaration de conformité UE est disponible à l'adresse internet fournie par le fabricant/l'importateur. ▪ Toutes les réglementations locales, régionales et nationales pertinentes doivent être respectées lors de l' installation et de l' utilisation des capteurs SDM01G2. ▪ Le fabricant des capteurs SDM01G2 n' est pas responsable en cas de non-respect des instructions mentionnées dans ce document et dans les autres documents référencés.	Por favor, observe antes de começar a instalação ▪ Os sensores SDM01G2 só devem ser instalados e receberem manutenção por profissionais qualificados. ▪ Os sensores SDM01G2 não devem ser instalados se qualquer dano for observado na abertura da embalagem. ▪ Os sensores SDM01G2 devem ser instalados dentro de painéis elétricos ou quadros de distribuição, atrás de uma porta ou placa, de modo que fiquem inacessíveis a pessoas não autorizadas. ▪ Os painéis elétricos devem atender aos requisitos das normas aplicáveis (IEC 61439-1) e ser instalados em conformidade com as regras atuais de instalação e segurança (IEC 61140). ▪ Declaração de Conformidade da UE: O fabricante declara, por este meio, que o SDM01G2 está em conformidade com a Diretiva 2014/53/UE (RED). O texto completo da Declaração de Conformidade da UE está disponível no endereço de internet fornecido pelo fabricante/importador. ▪ Toda a legislação municipal, estadual e nacional relevantes deve ser obedecida durante a instalação e uso dos sensores SDM01G2. ▪ O fabricante dos sensores SDM01G2 não se responsabiliza caso as instruções descritas neste documento e outros documentos de referência não sejam respeitados.

HAZARD OF ELECTRIC SHOCK, EXPLOSION OR ARC FLASH

GEFAHR EINES ELEKTRISCHEN SCHLAGES, EINER EXPLOSION ODER EINES LICHTBOGENS (DE) / PERICOLI DI SCOSSA ELETTRICA, ESPLOSIONE O ARCO ELETTRICO (IT) / PELIGRO DE DESCARGA ELÉCTRICA, EXPLOSIÓN O ARCO ELÉCTRICO (ES) / RISQUE DE DÉCHARGE ÉLECTRIQUE, D' EXPLOSION OU D' ARC ÉLECTRIQUE (FR) / PERIGO DE CHOQUE ELÉTRICO, EXPLOSÃO OU ARCO ELÉTRICO (PT)

▪ SDM01G2 should be installed, operated, serviced and maintained ONLY by qualified professionals. ▪ Apply appropriate personal protective equipment (PPE) and follow safe electrical work practices. See NFPA 70E, CSA Z462, DL/T 320 or local equivalent. ▪ Turn off all power supply sources before installing and during maintenance of this equipment. ▪ Always use a properly rated voltage sensing device to confirm power is off. ▪ Do not use a SDM01G2 for voltage testing purposes. A Voltage Tester must be used instead. Failure to follow these instructions can result in death, serious injury, or equipment damage.	▪ SDM01G2 sollte NUR von qualifizierten Fachleuten installiert, betrieben, gewartet und instand gehalten werden. ▪ Verwenden Sie die entsprechende persönliche Schutzausrüstung (PSA) und befolgen Sie sichere Elektroarbeitspraktiken. Siehe NFPA 70E, CSA Z462, DL/T 320 oder entsprechende lokale Normen. ▪ Schalten Sie alle Stromquellen vor der Installation und während der Wartung dieser Ausrüstung aus. ▪ Verwenden Sie stets ein ordnungsgemäß bewertetes Spannungsmessgerät, um sicherzustellen, dass der Strom abgeschaltet ist. ▪ Verwenden Sie kein SDM01G2 für Spannungsprüfzwecke. Stattdessen muss ein Spannungsprüfer verwendet werden. Das Nichtbefolgen dieser Anweisungen kann zum Tod, zu schweren Verletzungen oder zu Schäden an der Ausrüstung führen.	▪ SDM01G2 deve essere installato, utilizzato, manutenuto e assistito SOLO da professionisti qualificati. ▪ Applicare l'equipaggiamento di protezione personale (PPE) appropriato e seguire pratiche di lavoro elettrico sicure. Consultare NFPA 70E, CSA Z462, DL/T 320 o l'equivalente locale. ▪ Spegnere tutte le fonti di alimentazione prima dell'installazione e durante la manutenzione di questo apparecchio. ▪ Utilizzare sempre un dispositivo di rilevamento della tensione adeguatamente valutato per confermare che l'alimentazione sia spenta. ▪ Non utilizzare un SDM01G2 per scopi di test di tensione. Deve essere utilizzato invece un tester di tensione. Il mancato rispetto di queste istruzioni può comportare la morte, lesioni gravi o danni all'attrezzatura.
▪ El SDM01G2 debe ser instalado, operado, mantenido y atendido SOLAMENTE por profesionales cualificados. ▪ Aplicar el equipo de protección personal (PPE) apropiado y seguir prácticas de trabajo eléctrico seguro. Consultar NFPA 70E, CSA Z462, DL/T 320 o el equivalente local. ▪ Apagar todas las fuentes de alimentación antes de la instalación y durante el mantenimiento de este equipo. ▪ Siempre utilizar un dispositivo de detección de voltaje adecuadamente calificado para confirmar que la alimentación esté apagada. ▪ No utilizar un SDM01G2 para fines de prueba de voltaje. En su lugar, se debe utilizar un probador de voltaje. El incumplimiento de estas instrucciones puede resultar en muerte, lesiones graves o daños al equipo.	▪ SDM01G2 ne doit être installé, exploité, entretenu et réparé QUE par des professionnels qualifiés. ▪ Utilisez l'équipement de protection individuelle (EPI) approprié et suivez les pratiques de travail électrique sécuritaires. Voir NFPA 70E, CSA Z462, DL/T 320 ou l'équivalent local. ▪ Coupez toutes les sources d'alimentation avant l'installation et pendant la maintenance de cet équipement. ▪ Utilisez toujours un dispositif de détection de tension correctement classé pour confirmer que l'alimentation est coupée. ▪ Ne pas utiliser un SDM01G2 à des fins de test de tension. Un testeur de tension doit être utilisé à la place. Le non-respect de ces instructions peut entraîner la mort, des blessures graves ou des dommages à l'équipement.	▪ O SDM01G2 deve ser instalado, operado, mantido e assistido APENAS por profissionais qualificados. ▪ Aplicar o equipamento de proteção pessoal (PPE) apropriado e seguir práticas de trabalho elétrico seguro. Consultar NFPA 70E, CSA Z462, DL/T 320 ou o equivalente local. ▪ Desligar todas as fontes de alimentação antes da instalação e durante a manutenção deste equipamento. ▪ Sempre utilizar um dispositivo de detecção de voltagem devidamente classificado para confirmar que a energia esteja desligada. ▪ Não utilizar um SDM01G2 para fins de teste de voltagem. Deve ser utilizado um testador de voltagem em seu lugar. O não cumprimento destas instruções pode resultar em morte, lesões graves ou danos ao equipamento.

FIRE HAZARD

BRANDGEFAHR (DE) / PERICOLO DI INCENDIO (IT) / RIESGO DE INCENDIO (ES) / RISQUE D' INCENDIE (FR) / RISCO DE INCÊNDIO (PT)

▪ SDM01G2 must be associated with an easily accessible upstream protection and circuit-breaker system. ▪ The ends of voltage take-offs cables must be adjusted to the according equipment and device. Such an adjustment can only be handled by qualified professionals. Failure to follow these instructions can result in death, serious injury, or equipment damage.	▪ Die SDM01G2 müssen mit einem leicht zugänglichen vorgelagerten Schutz- und Leistungsschaltersystem verbunden sein. ▪ Die Enden der Spannungsabgriffskabel müssen entsprechend der Ausrüstung und dem Gerät angepasst werden. Eine solche Anpassung darf nur von qualifizierten Fachkräften durchgeführt werden. Das Nichtbefolgen dieser Anweisungen kann zum Tod, zu schweren Verletzungen oder zu Schäden an der Ausrüstung führen.	▪ L'SDM01G2 deve essere associato a un sistema di protezione e interruttori automatici a monte facilmente accessibile. ▪ Gli estremi dei cavi di prelievo della tensione devono essere adeguati all'attrezzatura e al dispositivo corrispondenti. Tale adeguamento può essere effettuato solo da professionisti qualificati. Il mancato rispetto di queste istruzioni può comportare la morte, lesioni gravi o danni all'attrezzatura.
▪ El SDM01G2 debe estar asociado a un sistema de protección y disyuntores automáticos aguas arriba de fácil acceso. ▪ Los extremos de los cables de toma de voltaje deben ajustarse al equipo y dispositivo correspondientes. Dicho ajuste solo puede ser realizado por profesionales cualificados. El incumplimiento de estas instrucciones puede resultar en muerte, lesiones graves o daños al equipo.	▪ SDM01G2 doit être associé à un système de protection en amont et à un disjoncteur facilement accessibles. ▪ Les extrémités des câbles de prises de tension doivent être ajustées à l'équipement et au dispositif correspondants. Un tel ajustement ne peut être effectué que par des professionnels qualifiés. Le non-respect de ces instructions peut entraîner la mort, des blessures graves ou des dommages à l'équipement.	▪ SDM01G2 deve estar associado a um sistema de proteção e disjuntores automáticos a montante de fácil acesso. ▪ As extremidades dos cabos de tomada de voltagem devem ser ajustadas ao equipamento e dispositivo correspondentes. Tal ajuste só pode ser realizado por profissionais qualificados. O não cumprimento destas instruções pode resultar em morte, lesões graves ou danos ao equipamento.

Installation and Connection

Installation und Anschluss (DE) / Installazione e collegamento (IT) / Instalación y conexión (ES) / Installation et raccordement (FR) / Instalação e ligação (PT)

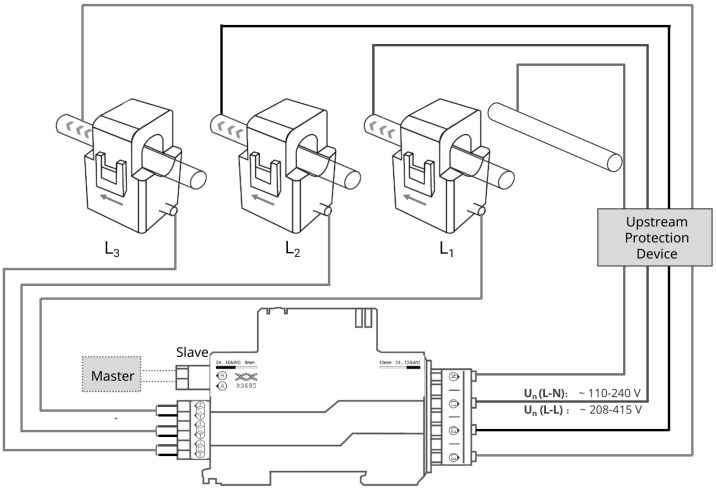

3P+N System Wiring Scheme

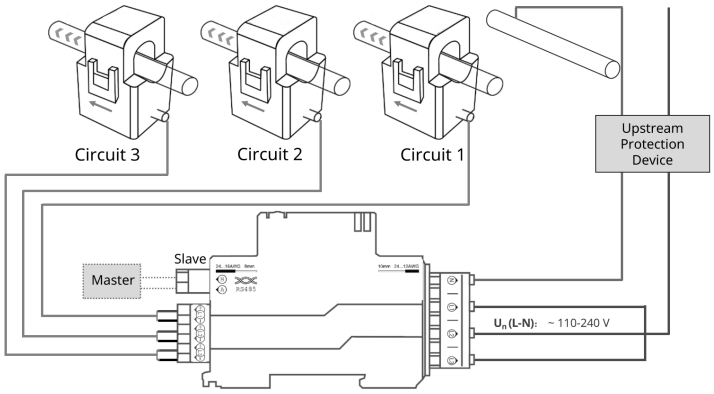

1P+N System Wiring up to 3 Branch Circuits

1

Install the Monitor / Installieren Sie den Monitor / Installa il monitor / Instala el monitor / Installez le moniteur / Instale o monitor

2

Install the Current Transformer/ Installieren Sie den Stromwandler / Installare il trasformatore di corrente / Instalar el transformador de corriente / Installer le transformateur de courant / Instale o transformador de corrente

3

Install the Current Transformer connector/ Installieren Sie den Stromwandleranschluss / Installare il connettore del trasformatore di corrente /Instalar el conector del transformador de corriente / Instalar el conector del transformador de corriente / Instale o conector do transformador de corrente

4

Install the voltage connector/ Installieren Sie den Spannungsstecker / Installare il connettore di tensione / Instalar el conector de voltaje / Installer le connecteur de tension / Instale o conector de voltagem

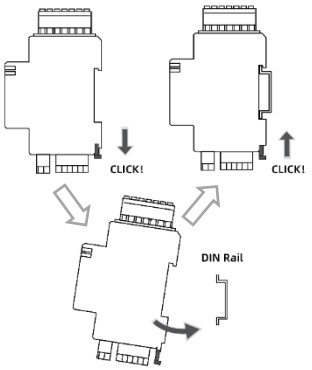

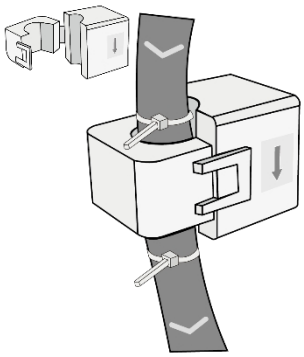

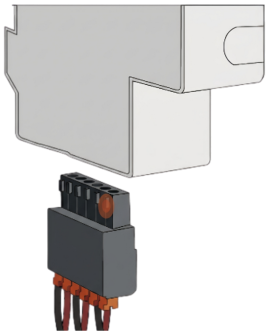

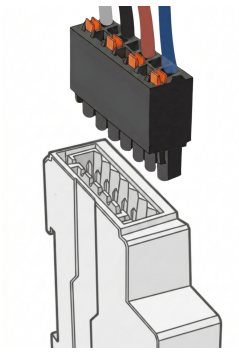

NOTICE / HINWEIS / AVVISO / AVISO / AVIS / AVISO

▪ Installation should be performed by a qualified personnel only such as a licensed electrician or other qualified professional ▪ Voltage measurement must match current measurement – V_1 (I_1) ; V_2 (I_2); V_3 (I_3), to measure electrical data correctly. ▪ It can cause product damage, if the blue cable for N connection is connected to phase conductors by mistake.	▪ Die Installation darf nur von qualifiziertem Fachpersonal, wie einem zugelassenen Elektriker oder einem anderen qualifizierten Fachmann, durchgeführt werden. ▪ Die Spannungsmessung muss mit der Strommessung übereinstimmen – V_1 (I_1) ; V_2 (I_2); V_3 (I_3), um elektrische Daten korrekt zu messen. ▪ Es kann zu Produktschäden führen, wenn das blaue Kabel für den N-Anschluss versehentlich mit den Phasenleitern verbunden wird.	▪ L'installazione deve essere eseguita esclusivamente da personale qualificato, come un elettricista autorizzato o altro professionista qualificato. ▪ La misurazione della tensione deve corrispondere alla misurazione della corrente - V_1 (I_1) ; V_2 (I_2); V_3 (I_3), per misurare correttamente i dati elettrici. ▪ Collegare per errore il cavo blu della connessione N ai conduttori di fase può provocare danni al prodotto.
▪ La instalación debe ser realizada únicamente por personal cualificado, como un electricista autorizado u otro profesional cualificado. ▪ La medición de voltaje debe coincidir con la medición de corriente – V_1 (I_1) ; V_2 (I_2); V_3 (I_3), para medir correctamente los datos eléctricos. ▪ El producto podría dañarse si el cable azul de conexión N se conecta por error a los conductores de fase.	▪ L'installation doit être effectuée uniquement par du personnel qualifié, tel qu'un électricien agréé ou un autre professionnel qualifié. ▪ La mesure de tension doit correspondre à la mesure de courant – V_1 (I_1) ; V_2 (I_2); V_3 (I_3)), pour mesurer correctement les données électriques. ▪ Peut endommager le produit si le câble bleu du branchement N est connecté aux conducteurs de phase par erreur.	▪ A instalação deve ser realizada apenas por pessoal qualificado, como um eletricista licenciado ou outro profissional qualificado. ▪ A medição de tensão deve corresponder à medição de corrente – V_1 (I_1) ; V_2 (I_2); V_3 (I_3), para medir corretamente os dados elétricos. ▪ O produto poderá sofrer danos caso o cabo azul para conexão N seja conectado aos condutores de fase por engano.

RISK OF DAMAGING

GEFAHR DER BESCHÄDIGUNG (DE) / RISCHIO DI DANNEGGIAMENTO (IT) / RIESGO DE DAÑO (ES) / RISQUE D'ENDOMMAGEMENT (FR) / RISCO DE DANIFICAR (PT)

▪ Comply with the phase and the neutral position. Connect the N pole of the voltage measurement connector to phase voltage is strictly forbidden. ▪ Please ensure that the split-core current transformers not in direct contact with non-insulated conductors. ▪ Disconnect the voltage take-offs of SDM01G2 before performing the dielectric withstand test or insulation measurements. ▪ Limit the insulation measurements up to 500 VDC. ▪ When used to monitor circuits with contactors, frequency converters, or motor starters, the SDM01G2 device must be installed upstream of these units.	▪ Beachten Sie die Position der Phase und des Neutralleiters. Es ist strengstens verboten, den N-Pol des. Spannungsmessanschlusses mit der Phasenspannung zu verbinden. ▪ Bitte stellen Sie sicher, dass die geteilten Kernstromtransformatoren keinen direkten Kontakt mit nicht isolierten Leitern haben. ▪ Trennen Sie die Spannungsabgriffe des SDM01G2, bevor Sie die dielektrische Festigkeitsprüfung oder Isolationsmessungen durchführen. ▪ Begrenzen Sie die Isolationsmessungen auf maximal 500 VDC. ▪ Wenn das SDM01G2-Gerät zur Überwachung von Stromkreisen mit Schützen, Frequenzumrichtern oder Motorstartern verwendet wird, muss es stromaufwärts dieser Einheiten installiert werden.	▪ Rispettare la posizione della fase e del neutro. Collegare il polo N del connettore di misurazione della tensione alla tensione di fase è severamente vietato. ▪ Si prega di assicurarsi che i trasformatori di corrente a nucleo diviso non siano in contatto diretto con conduttori non isolati. ▪ Disconnettere i prelievi di tensione del SDM01G2 prima di eseguire il test di rigidità dielettrica o le misurazioni dell'isolamento. ▪ Limitare le misurazioni dell'isolamento fino a 500 VDC. ▪ Quando viene utilizzato per monitorare circuiti con contattori, convertitori di frequenza o avviatori di motori, il dispositivo SDM01G2 deve essere installato a monte di queste unità.
▪ Cumplir con la posición de la fase y del neutro. Conectar el polo N del conector de medición de voltaje a la tensión de fase está estrictamente prohibido. ▪ Por favor, asegúrese de que los transformadores de corriente de núcleo dividido no estén en contacto directo con conductores no aislados. ▪ Desconectar las tomas de voltaje del SDM01G2 antes de realizar la prueba de resistencia dieléctrica o mediciones de aislamiento. ▪ Limitar las mediciones de aislamiento hasta 500 VDC. ▪ Cuando se utilice para monitorizar circuitos con contactores, convertidores de frecuencia o arrancadores de motores, el dispositivo SDM01G2 debe instalarse aguas arriba de estas unidades.	▪ Respectez la position de la phase et du neutre. Il est strictement interdit de connecter le pôle N du connecteur de mesure de tension à la tension de phase. ▪ Veuillez vous assurer que les transformateurs de courant à noyau fendu ne sont pas en contact direct avec des conducteurs non isolés. ▪ Déconnectez les prises de tension du SDM01G2 avant d'effectuer le test de tenue diélectrique ou les mesures d'isolation. ▪ Limitez les mesures d'isolation à 500 VDC. ▪ Lorsqu'il est utilisé pour surveiller des circuits avec des contacteurs, des variateurs de fréquence ou des démarreurs de moteurs, le dispositif SDM01G2 doit être installé en amont de ces unités.	▪ Cumprir com a posição da fase e do neutro. Conectar o polo N do conector de medição de voltagem à voltagem de fase é estritamente proibido. ▪ Por favor, certifique-se de que os transformadores de corrente de núcleo dividido não estejam em contato direto com condutores não isolados. ▪ Desconectar as tomadas de voltagem do SDM01G2 antes de realizar o teste de resistência dielétrica ou medições de isolamento. ▪ Limitar as medições de isolamento até 500 VDC. ▪ Quando utilizado para monitorar circuitos com contactores, conversores de frequência ou partidas de motores, o dispositivo SDM01G2 deve ser instalado a montante dessas unidades.

Technical Data

Technische Daten (DE) / Caratteristiche tecniche (IT) / Especificaciones técnicas (ES) / Caractéristiques techniques (FR) / Dados técnicos (PT)

• Rated voltage (Input): 220~240 VAC phase to neutral, 50/60 Hz 380~415 VAC phase to phase, 50/60 Hz • Max current I_{max}: 60 A / 120 A / 200 A • Power Supply: 100~240 VAC (L1-N) • Over-voltage category: III • Rated insulating voltage U_i: 440 V • Rated impulse withstand voltage U_{imp}: 4 kV • Pollution degree: 3 • Protection degree: IP20 • Energy measurement accuracy: 1% • Maximum power consumption: ≤ 2 VA • Rated operating temperature: -25~55 ℃ • Wi-Fi: 2412–2472 MHz, max. 16.68 dBm EIRP	• Nennspannung (Eingang): 220~240 VAC Phase zu Neutralleiter, 50/60 Hz 380~415 VAC Phase zu Phase, 50/60 Hz • Maximaler Strom I_{max}: 60 A / 120 A / 200 A • Stromversorgung: 100~240 VAC (L1-N) • Überspannungskategorie: III • Nennisolationsspannung U_i: 440 V • Bemessungs-Stoßspannung U_{imp}: 4 kV • Verschmutzungsgrad: 3 • Schutzart: IP20 • Genauigkeit der Energiemessung: 1% • Max. Stromaufnahme: ≤ 2 VA • Nennbetriebstemperatur: -25~55 ℃ • WLAN: 2412–2472 MHz, max. 16,68 dBm EIRP	• Tensione nominale (Ingresso): 220~240 VAC Fase al neutro, 50/60 Hz 380~415 VAC fase a fase, 50/60 Hz • Corrente massima I_{max}: 60 A / 120 A / 200 A • Alimentazione: 100~240 VAC (L1-N) • Categoria sovratensione: III • Tensione isolante nominale U_i: 440 V • Tensione di tenuta d'impulso nominale U_{imp}: 4 kV • Grado di inquinamento: 3 • Grado di protezione: IP20 • Precisione della misurazione dell'energia: 1% • Consumo massimo: ≤ 2 VA • Temperatura nominale di esercizio: -25~55 ℃ • Wi-Fi: 2412–2472 MHz, max 16,68 dBm EIRP
• Voltaje nominal (Entrada): 220~240 VAC fase al neutro, 50/60 Hz 380~415 VAC fase a fase, 50/60 Hz • Corriente máxima Imax: 60 A / 120 A / 200 A • Fuente de alimentación: 100~240 VAC (L1-N) • Categoría de sobretensión: III • Voltaje aislante nominal Ui: 440 V • Voltaje de resistencia a impulsos Uimp: 4 kV • Grado de contaminación: 3 • Grado de protección: IP20 • Precisión de medición de energía: 1% • Consumo máximo de potencia: ≤ 2 VA • Temperatura de operación nominal: -25~55 ℃ • Wi-Fi: 2412–2472 MHz, máx. 16,68 dBm EIRP	• Tension nominale (Entrée): 220~240 VAC phase au neutre, 50/60 Hz 380~415 VAC phase à phase, 50/60 Hz • Courant maximum Imax: 60 A / 120 A / 200 A • Alimentation électrique: 100~240 VAC (L1-N) • Catégorie de surtension: III • Tension d' isolement nominale Ui: 440 V • Résistance à la tension nominale Uimp: 4 kV • Degré de pollution: 3 • Degré de protection : IP20 • Précision de la mesure de l' énergie: 1% • Consommation maximale : ≤ 2 VA • Température de fonctionnement nominale: -25~55 ℃ • Wi-Fi: 2412–2472 MHz, max. 16,68 dBm EIRP	• Tensão nominal (Entrada): 220~240 VAC fase ao neutro, 50/60 Hz 380~415 VAC fase a fase, 50/60 Hz • Corrente máxima I_{max}: 60 A / 120 A / 200 A • Fonte de alimentação: 100~240 VAC (L1-N) • Categoria de sobretensão: III • Tensão de isolamento nominal U_i: 440 V • Tensão de impulso nominal U_{imp}: 4 kV • Grau de poluição: 3 • Grau de proteção: IP20 • Precisão de medição de energia: 1% • Consumo máximo de potência: ≤ 2 VA • Temperatura nominal de operação: -25~55 ℃ • Wi-Fi: 2412–2472 MHz, máx. 16,68 dBm EIRP

Quick Setup and Indicator Light Description (1) - Product with Tuya Wi-Fi/Zigbee Connectivity

Schnellinstallation und Anzeigeleuchtenbeschreibung (1) – Produkt mit Tuya Wi-Fi/Zigbee-Konnektivität
Configurazione rapida e descrizione della spia luminosa (1) – Prodotto con connettività Wi-Fi/Zigbee Tuya (IT)
Configuración rápida y descripción del indicador luminoso (1) – Producto con conectividad Wi-Fi/Zigbee Tuya (ES)
Configuration rapide et description du témoin lumineux (1) – Produit avec connectivité Wi-Fi/Zigbee Tuya (FR)
Configuração rápida e descrição do indicador luminoso (1) – Produto com conectividade Wi-Fi/Zigbee Tuya (PT)

Smart Life App

Quick Setup

Schnelles Einrichten (DE) / Configurazione rapida (IT) / Configuración Rápida (ES) / Configuration rapide (FR) / Configuração Rápida (PT)

1. Download and install the Smart Life app. For Zigbee models, make sure a Tuya Zigbee gateway is set up. 2. Connect your phone to Wi-Fi, open the app, tap "+" > Add Device, and follow the prompts after the device is found.	1. Laden Sie die Smart Life App herunter und installieren Sie sie. Für Zigbee-Modelle stellen Sie sicher, dass ein Tuya Zigbee-Gateway eingerichtet ist. 2. Verbinden Sie Ihr Smartphone mit dem WLAN, öffnen Sie die App, tippen Sie auf „+" > „Gerät hinzufügen" und folgen Sie den Anweisungen, sobald das Gerät gefunden wurde.	1. Scarica e installa l'app Smart Life. Per i modelli Zigbee, assicurati che sia configurato un gateway Zigbee Tuya. 2. Collega il telefono al Wi-Fi, apri l'app, tocca "+" > "Aggiungi dispositivo" e segui le istruzioni quando il dispositivo viene rilevato.
1. Descarga e instala la app Smart Life. Para modelos Zigbee, asegúrate de tener configurado un gateway Zigbee de Tuya. 2. Conecta tu teléfono al Wi-Fi, abre la app, pulsa "+" > "Añadir dispositivo" y sigue las instrucciones cuando se detecte el dispositivo.	1. Téléchargez et installez l'application Smart Life. Pour les modèles Zigbee, assurez-vous qu'une passerelle Zigbee Tuya est bien configurée. 2. Connectez votre téléphone au Wi-Fi, ouvrez l'application, appuyez sur "+" > "Ajouter un appareil" et suivez les instructions après détection du dispositif.	1. Baixe e instale o aplicativo Smart Life. Para modelos Zigbee, certifique-se de que um gateway Tuya Zigbee esteja configurado. 2. Conecte o celular ao Wi-Fi, abra o app, toque em "+" > "Adicionar dispositivo" e siga as instruções após a detecção do dispositivo.

Indicator Light Description

Beschreibung der Anzeigeleuchte (DE) / Descrizione della Luce Indicatrice (IT) / Descripción de la Luz Indicadora (ES) / Description du Voyant Lumineux (FR) / Descrição da Luz Indicadora (PT)

	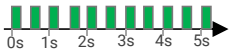		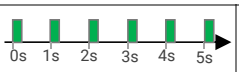	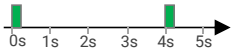	
Solid ON Device connected - the device is online and functioning normally with cloud connectivity.	**Flashing at 2Hz** Pairing mode – press and hold the reset button until the LED flashes rapidly.	**Flashing at 0.5Hz** Reconnecting to network - the device is attempting to reconnect using saved network settings.	**Flashing at 1Hz** Network connected, cloud unreachable - the device is connected to Wi-Fi/Zigbee, but failed to reach the cloud.	**Flashing at 0.25Hz** The device failed internal self-check. Please power off, restart, and reconfigure the network settings.	**Flashing at 1Hz** Alarm reminder - The device has detected a fault. Please check the wiring and power supply.
Dauerlicht Gerät verbunden – das Gerät ist online und funktioniert ordnungsgemäß mit Cloud-Konnektivität.	**Blinkt mit 2 Hz** Kopplungsmodus – halten Sie die Reset-Taste gedrückt, bis die LED schnell blinkt.	**Blinkt mit 0,5 Hz** Verbindungsaufbau – das Gerät versucht, sich mit gespeicherten Netzwerkeinstellungen zu verbinden.	**Blinkt mit 1 Hz** Netzwerk verbunden, Cloud nicht erreichbar – prüfen Sie die Stromversorgung und die Routereinstellungen.	**Blinkt mit 0,25 Hz** Selbsttest fehlgeschlagen – bitte Gerät ausschalten, neu starten und Netzwerkeinstellungen überprüfen.	**Blinken mit 1 Hz** Alarmmeldung – Das Gerät hat einen Fehler erkannt. Bitte überprüfen Sie die Verkabelung und die Stromversorgung.
Luce fissa Dispositivo connesso – il dispositivo è online e funziona normalmente con la connettività cloud.	**Lampeggia a 2 Hz** Modalità di accoppiamento – tenere premuto il pulsante di reset finché il LED lampeggia rapidamente.	**Lampeggia a 0,5 Hz** Riconnessione – il dispositivo tenta di riconnettersi usando le impostazioni di rete salvate.	**Lampeggia a 1 Hz** Rete connessa, cloud non raggiungibile – controllare alimentazione e configurazione del router.	**Lampeggia a 0,25 Hz** Autotest fallito – spegnere, riavviare e riconfigurare la rete.	**Lampeggia a 1 Hz** Promemoria di allarme – Il dispositivo ha rilevato un guasto. Si prega di controllare il cablaggio e l'alimentazione elettrica.
Encendido fijo Dispositivo conectado – el dispositivo está en línea y funciona normalmente con conectividad en la nube.	**Parpadeo a 2 Hz** Modo de emparejamiento – mantenga presionado el botón de reinicio hasta que el LED parpadee rápidamente.	**Parpadeo a 0,5 Hz** Reconectando – el dispositivo intenta reconectarse con los ajustes guardados.	**Parpadeo a 1 Hz** Red conectada, nube no accesible – verifique alimentación y configuración del router.	**Parpadeo a 0,25 Hz** Fallo en la autocomprobación – apague, reinicie y reconfigure la red.	**Parpadeo a 1 Hz** Recordatorio de alarma – El dispositivo ha detectado una falla. Por favor, verifique el cableado y la fuente de alimentación.
Allumé en continu Appareil connecté – l'appareil est en ligne et fonctionne normalement avec le cloud.	**Clignote à 2 Hz** Mode d'appairage – maintenez le bouton de réinitialisation jusqu'au clignotement rapide.	**Clignote à 0,5 Hz** Tentative de reconnexion – l'appareil utilise les paramètres réseau enregistrés.	**Clignote à 1 Hz** Connecté au réseau, cloud inaccessible – vérifiez l'alimentation et le routeur.	**Clignote à 0,25 Hz** Échec du test – éteignez, redémarrez et reconfigurez la connexion réseau.	**Clignote à 1 Hz** Rappel d'alarme – L'appareil a détecté une défaillance. Veuillez vérifier le câblage et l'alimentation électrique.
Luz fixa Dispositivo conectado – o dispositivo está online e funcionando normalmente com a nuvem.	**Piscando a 2 Hz** Modo de emparelhamento – pressione o botão até o LED piscar rapidamente.	**Piscando a 0,5 Hz** Reconectando – o dispositivo está tentando usar as configurações salvas.	**Piscando a 1 Hz** Rede conectada, nuvem inacessível – verifique a energia e o roteador.	**Piscando a 0,25 Hz** Falha no autoteste do dispositivo. Desligue, reinicie e reconfigure as configurações de rede.	**Pisca a 1 Hz** Lembrete de alarme – O dispositivo detectou uma falha. Verifique a fiação e a alimentação elétrica.

Quick Setup and Indicator Light Description (2) - Product with ESP32 BLE+Wi-Fi Connectivity

Schnellinstallation und Anzeigeleuchtenbeschreibung (2) – Produkt mit ESP32 BLE+Wi-Fi-Konnektivität (DE)
Configurazione rapida e descrizione della spia luminosa (2) – Prodotto con connettività ESP32 BLE+Wi-Fi (IT)
Configuración rápida y descripción del indicador luminoso (2) – Producto con conectividad ESP32 BLE+Wi-Fi (ES)
Configuration rapide et description du témoin lumineux (2) – Produit avec connectivité ESP32 BLE+Wi-Fi (FR)
Configuração rápida e descrição do indicador luminoso (2) – Produto com conectividade ESP32 BLE+Wi-Fi (PT)

BT Powerlink

Android iOS

Quick Setup

Schnelles Einrichten (DE) / Configurazione rapida (IT) / Configuración Rápida (ES) / Configuration rapide (FR) / Configuração Rápida (PT)

1. Download the BLE Configurator APP via QR code. 2. Use the app to pair the device and connect it to Wi-Fi. 3. Open the device's IP address in a browser to access the embedded webpage for data communication settings.	1. Laden Sie die BLE Configurator-App über den QR-Code herunter. 2. Verwenden Sie die App, um das Gerät zu koppeln und mit dem WLAN zu verbinden. 3. Öffnen Sie die IP-Adresse des Geräts in einem Browser, um die integrierte Webseite für die Kommunikationseinstellungen aufzurufen.	1. Scarica l'app BLE Configurator tramite codice QR. 2. Usa l'app per associare il dispositivo e connetterlo al Wi-Fi. 3. Apri l'indirizzo IP del dispositivo in un browser per accedere alla pagina integrata delle impostazioni di comunicazione.
1. Descarga la aplicación BLE Configurator mediante el código QR. 2. Usa la aplicación para emparejar el dispositivo y conectarlo al Wi-Fi. 3. Abre la dirección IP del dispositivo en un navegador para acceder a la página integrada de configuración de comunicación.	1. Téléchargez l'application BLE Configurator via le code QR. 2. Utilisez l'application pour associer l'appareil et le connecter au Wi-Fi. 3. Ouvrez l'adresse IP de l'appareil dans un navigateur pour accéder à la page intégrée de configuration des communications.	1. Baixe o aplicativo BLE Configurator através do código QR. 2. Use o aplicativo para emparelhar o dispositivo e conectá-lo ao Wi-Fi. 3. Abra o endereço IP do dispositivo em um navegador para acessar a página incorporada de configuração de comunicação.

Indicator Light Description

Beschreibung der Anzeigeleuchte (DE) / Descrizione della Luce Indicatrice (IT) / Descripción de la Luz Indicadora (ES) / Description du Voyant Lumineux (FR) / Descrição da Luz Indicadora (PT)

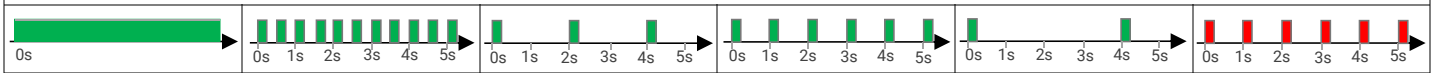

Solid ON Wi-Fi connected, BLE disconnected - the device is connected to Wi-Fi while BLE is disconnected.	**Flashing at 2Hz** Pairing mode – press and hold the reset button until the LED flashes rapidly.	**Flashing at 0.5Hz** Reconnecting to network - the device is attempting to reconnect both BLE and Wi-Fi using saved settings.	**Flashing at 1Hz** BLE connected - the LED flashes at 1Hz whenever BLE is connected, regardless of Wi-Fi status.	**Flashing at 0.25Hz** The device failed internal self-check. Please power off, restart, and reconfigure the network settings.	**Flashing at 1Hz** Alarm reminder - The device has detected a fault. Please check the wiring and power supply.
Dauerlicht Wi-Fi verbunden, BLE getrennt – das Gerät ist mit dem Wi-Fi verbunden, während BLE getrennt ist.	**Blinkt mit 2 Hz** Kopplungsmodus – halten Sie die Reset-Taste gedrückt, bis die LED schnell blinkt.	**Blinkt mit 0,5 Hz** Verbindungsaufbau – das Gerät versucht, sowohl BLE als auch Wi-Fi mit gespeicherten Einstellungen erneut zu verbinden.	**Blinkt mit 1 Hz** BLE verbunden – die LED blinkt mit 1 Hz, sobald BLE verbunden ist, unabhängig vom Wi-Fi-Status.	**Blinkt mit 0,25 Hz** Selbsttest fehlgeschlagen – bitte Gerät ausschalten, neu starten und Netzwerkeinstellungen überprüfen.	**Blinken mit 1 Hz** Alarmmeldung – Das Gerät hat einen Fehler erkannt. Bitte überprüfen Sie die Verkabelung und die Stromversorgung.
Luce fissa Wi-Fi connesso, BLE disconnesso – il dispositivo è connesso al Wi-Fi mentre il BLE è disconnesso.	**Lampeggia a 2 Hz** Modalità di accoppiamento – tenere premuto il pulsante di reset finché il LED lampeggia rapidamente.	**Lampeggia a 0,5 Hz** Riconnessione – il dispositivo tenta di riconnettere BLE e Wi-Fi utilizzando le impostazioni salvate.	**Lampeggia a 1 Hz** BLE connesso – il LED lampeggia a 1 Hz quando il BLE è connesso, indipendentemente dallo stato del Wi-Fi.	**Lampeggia a 0,25 Hz** Autotest fallito – spegnere, riavviare e riconfigurare la rete.	**Lampeggia a 1 Hz** Promemoria di allarme – Il dispositivo ha rilevato un guasto. Si prega di controllare il cablaggio e l'alimentazione elettrica.
Encendido fijo Wi-Fi conectado, BLE desconectado – el dispositivo está conectado a Wi-Fi mientras el BLE está desconectado.	**Parpadeo a 2 Hz** Modo de emparejamiento – mantenga presionado el botón de reinicio hasta que el LED parpadee rápidamente.	**Parpadeo a 0,5 Hz** Reconectando – el dispositivo intenta reconectarse tanto a BLE como a Wi-Fi usando los ajustes guardados.	**Parpadeo a 1 Hz** BLE conectado – el LED parpadea a 1 Hz siempre que el BLE esté conectado, independientemente del estado del Wi-Fi.	**Parpadeo a 0,25 Hz** Fallo en la autocomprobación – apague, reinicie y reconfigure la red.	**Parpadeo a 1 Hz** Recordatorio de alarma – El dispositivo ha detectado una falla. Por favor, verifique el cableado y la fuente de alimentación.
Allumé en continu Wi-Fi connecté, BLE déconnecté – l'appareil est connecté au Wi-Fi tandis que le BLE est déconnecté.	**Clignote à 2 Hz** Mode d'appairage – maintenez le bouton de réinitialisation jusqu'à ce que la LED clignote rapidement.	**Clignote à 0,5 Hz** Tentative de reconnexion – l'appareil tente de reconnecter le BLE et le Wi-Fi à l'aide des paramètres enregistrés.	**Clignote à 1 Hz** BLE connecté – la LED clignote à 1 Hz dès que le BLE est connecté, quel que soit l'état du Wi-Fi.	**Clignote à 0,25 Hz** Échec du test – éteignez, redémarrez et reconfigurez la connexion réseau.	**Clignote à 1 Hz** Rappel d'alarme – L'appareil a détecté une défaillance. Veuillez vérifier le câblage et l'alimentation électrique.
Luz fixa Wi-Fi conectado, BLE desconectado – o dispositivo está conectado ao Wi-Fi enquanto o BLE está desconectado.	**Piscando a 2 Hz** Modo de emparelhamento – mantenha pressionado o botão de reset até o LED piscar rapidamente.	**Piscando a 0,5 Hz** Reconectando – o dispositivo está tentando reconectar o BLE e o Wi-Fi usando as configurações salvas.	**Piscando a 1 Hz** BLE conectado – o LED pisca a 1 Hz sempre que o BLE estiver conectado, independentemente do status do Wi-Fi.	**Piscando a 0,25 Hz** Falha no autoteste do dispositivo. Desligue, reinicie e reconfigure as configurações de rede.	**Pisca a 1 Hz** Lembrete de alarme – O dispositivo detectou uma falha. Verifique a fiação e a alimentação elétrica.

Quick Setup and Indicator Light Description (3) - Product with Standard Zigbee Connectivity

Schnellinstallation und Anzeigeleuchtenbeschreibung (3) – Produkt mit standardmäßiger Zigbee-Konnektivität (DE)
Configurazione rapida e descrizione della spia luminosa (3) – Prodotto con connettività Zigbee standard (IT)
Configuración rápida y descripción del indicador luminoso (3) – Producto con conectividad Zigbee estándar (ES)
Configuration rapide et description du témoin lumineux (3) – Produit avec connectivité Zigbee standard (FR)
Configuração rápida e descrição do indicador luminoso (3) – Produto com conectividade Zigbee padrão (PT)

Zigbee Cluster

Quick Setup

Schnelles Einrichten (DE) / Configurazione rapida (IT) / Configuración Rápida (ES) / Configuration rapide (FR) / Configuração Rápida (PT)

This product utilizes standard Zigbee 3.0 clusters and attributes, allowing easy integration via Zigbee2Mqtt. It also ensures secure and reliable connectivity with gateways for industrial and building applications.	Dieses Produkt verwendet standardmäßige Zigbee 3.0-Cluster und -Attribute und ermöglicht eine einfache Integration über Zigbee2Mqtt. Es gewährleistet außerdem eine sichere und zuverlässige Verbindung mit Gateways für industrielle und Gebäudeanwendungen.	Questo prodotto utilizza cluster e attributi standard Zigbee 3.0, consentendo una facile integrazione tramite Zigbee2Mqtt. Garantisce inoltre una connettività sicura e affidabile con i gateway per applicazioni industriali e di building automation.
Este producto utiliza clústeres y atributos estándar de Zigbee 3.0, lo que permite una fácil integración a través de Zigbee2Mqtt. También garantiza una conectividad segura y fiable con gateways para aplicaciones industriales y de automatización de edificios.	Ce produit utilise des clusters et attributs Zigbee 3.0 standard, permettant une intégration facile via Zigbee2Mqtt. Il assure également une connectivité fiable et sécurisée avec des passerelles pour les applications industrielles et de gestion technique des bâtiments.	Este produto utiliza clusters e atributos Zigbee 3.0 padrão, permitindo fácil integração via Zigbee2Mqtt. Também garante conectividade segura e confiável com gateways para aplicações industriais e de automação predial.

Indicator Light Description

Beschreibung der Anzeigeleuchte (DE) / Descrizione della Luce Indicatrice (IT) / Descripción de la Luz Indicadora (ES) / Description du Voyant Lumineux (FR) / Descrição da Luz Indicadora (PT)

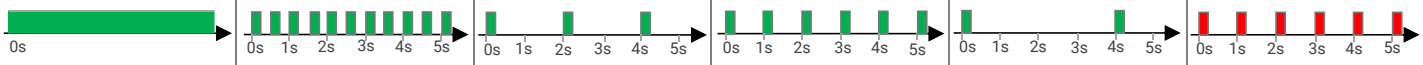

Solid ON Zigbee connected, BLE disconnected – the device is connected to a Zigbee network while BLE is turned off or not connected.	**Flashing at 2Hz** Pairing mode – press and hold the reset button until the LED flashes rapidly.	**Flashing at 0.5Hz** Reconnecting to network - the device is attempting to reconnect both BLE (if available) and Zigbee using saved settings.	**Flashing at 1Hz** BLE connected - the LED flashes at 1Hz whenever BLE (if available) is connected, regardless of Zigbee status.	**Flashing at 0.25Hz** The device failed internal self-check. Please power off, restart, and reconfigure the network settings.	**Flashing at 1Hz** Alarm reminder - The device has detected a fault. Please check the wiring and power supply.
Dauerlicht Zigbee verbunden, BLE getrennt – das Gerät ist mit einem Zigbee-Netzwerk verbunden, während BLE ausgeschaltet oder nicht verbunden ist.	**Blinkt mit 2 Hz** Kopplungsmodus – halten Sie die Reset-Taste gedrückt, bis die LED schnell blinkt.	**Blinkt mit 0,5 Hz** Netzwerk wird erneut verbunden – das Gerät versucht, BLE (falls verfügbar) und Zigbee mit gespeicherten Einstellungen erneut zu verbinden.	**Blinkt mit 1 Hz** BLE verbunden – die LED blinkt mit 1 Hz, wenn BLE (falls verfügbar) verbunden ist, unabhängig vom Zigbee-Status.	**Blinkt mit 0,25 Hz** Selbsttest fehlgeschlagen – bitte Gerät ausschalten, neu starten und Netzwerkeinstellungen überprüfen.	**Blinken mit 1 Hz** Alarmmeldung – Das Gerät hat einen Fehler erkannt. Bitte überprüfen Sie die Verkabelung und die Stromversorgung.
Luce fissa Zigbee connesso, BLE disconnesso – il dispositivo è connesso a una rete Zigbee mentre il BLE è spento o non connesso.	**Lampeggia a 2 Hz** Modalità di accoppiamento – tenere premuto il pulsante di reset finché il LED lampeggia rapidamente.	**Lampeggia a 0,5 Hz** Riconnessione alla rete – il dispositivo sta tentando di riconnettersi sia al BLE (se disponibile) che a Zigbee utilizzando le impostazioni salvate.	**Lampeggia a 1 Hz** BLE connesso – il LED lampeggia a 1 Hz ogni volta che BLE (se disponibile) è connesso, indipendentemente dallo stato di Zigbee.	**Lampeggia a 0,25 Hz** Autotest fallito – spegnere, riavviare e riconfigurare la rete.	**Lampeggia a 1 Hz** Promemoria di allarme – Il dispositivo ha rilevato un guasto. Si prega di controllare il cablaggio e l'alimentazione elettrica.
Encendido fijo Zigbee conectado, BLE desconectado – el dispositivo está conectado a una red Zigbee mientras BLE está apagado o no conectado.	**Parpadeo a 2 Hz** Modo de emparejamiento – mantenga presionado el botón de reinicio hasta que el LED parpadee rápidamente.	**Parpadeo a 0,5 Hz** Reconectando a la red – el dispositivo está intentando reconectar tanto BLE (si está disponible) como Zigbee usando la configuración guardada.	**Parpadeo a 1 Hz** BLE conectado – el LED parpadea a 1 Hz cuando BLE (si está disponible) está conectado, independientemente del estado de Zigbee.	**Parpadeo a 0,25 Hz** Fallo en la autocomprobación – apague, reinicie y reconfigure la red.	**Parpadeo a 1 Hz** Recordatorio de alarma – El dispositivo ha detectado una falla. Por favor, verifique el cableado y la fuente de alimentación.
Allumé en continu Zigbee connecté, BLE déconnecté – l'appareil est connecté à un réseau Zigbee tandis que BLE est éteint ou non connecté.	**Clignote à 2 Hz** Mode d'appairage – maintenez le bouton de réinitialisation jusqu'à ce que la LED clignote rapidement.	**Clignote à 0,5 Hz** Reconnexion au réseau – l'appareil tente de se reconnecter à BLE (si disponible) et à Zigbee en utilisant les paramètres enregistrés.	**Clignote à 1 Hz** BLE connecté – la LED clignote à 1 Hz lorsque BLE (si disponible) est connecté, quel que soit le statut Zigbee.	**Clignote à 0,25 Hz** Échec du test – éteignez, redémarrez et reconfigurez la connexion réseau.	**Clignote à 1 Hz** Rappel d'alarme – L'appareil a détecté une défaillance. Veuillez vérifier le câblage et l'alimentation électrique.
Luz fixa Zigbee conectado, BLE desconectado – o dispositivo está conectado a uma rede Zigbee enquanto o BLE está desligado ou desconectado.	**Piscando a 2 Hz** Modo de emparelhamento – mantenha pressionado o botão de reset até o LED piscar rapidamente.	**Piscando a 0,5 Hz** Reconectando à rede – o dispositivo está tentando reconectar BLE (se disponível) e Zigbee usando as configurações salvas.	**Piscando a 1 Hz** BLE conectado – o LED pisca a 1 Hz sempre que o BLE (se disponível) estiver conectado, independentemente do status do Zigbee.	**Piscando a 0,25 Hz** Falha no autoteste do dispositivo. Desligue, reinicie e reconfigure as configurações de rede.	**Pisca a 1 Hz** Lembrete de alarme – O dispositivo detectou uma falha. Verifique a fiação e a alimentação elétrica.